Ersatzteile/spare parts

83528ET

Altek pump P500 DiaphragmD-LL

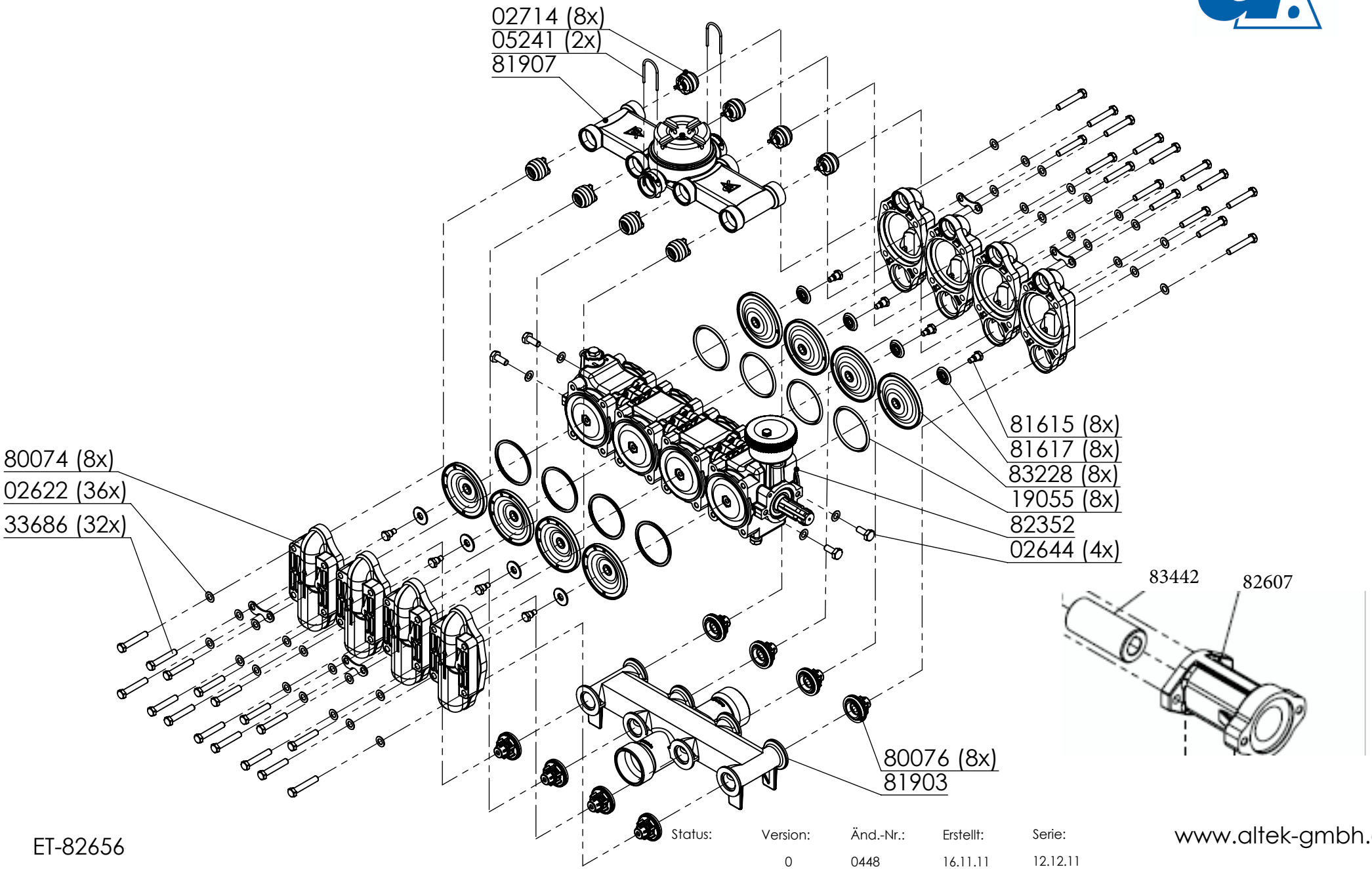

ET-82656

Status:	Version:	Änd.-Nr.:	Erstellt:	Serie:
	0	0448	16.11.11	12.12.11

www.altek-gmbh.de

83528ET

Ersatzteile/spare parts

Altek pump P500 DiaphragmD-LL

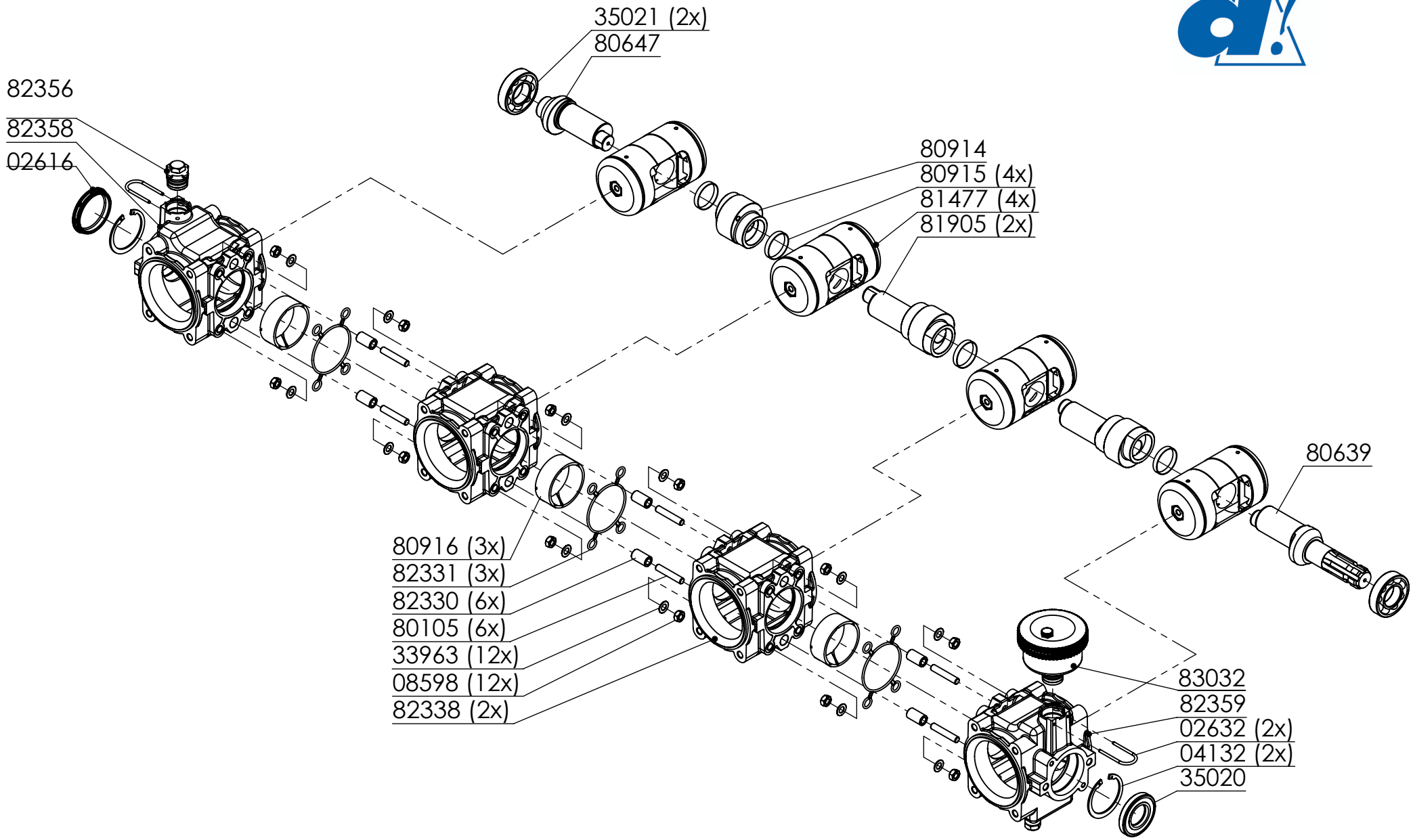

Triebsatz P500 kpl

ET-82352

Status:	Version:	Änd.-Nr.:	Erstellt:	Serie:
	0	0448	16.11.11	12.12.11

www.altek-gmbh.de

83528ET

Ersatzteile/spare parts

Altek pump P500 DiaphragmD-LL

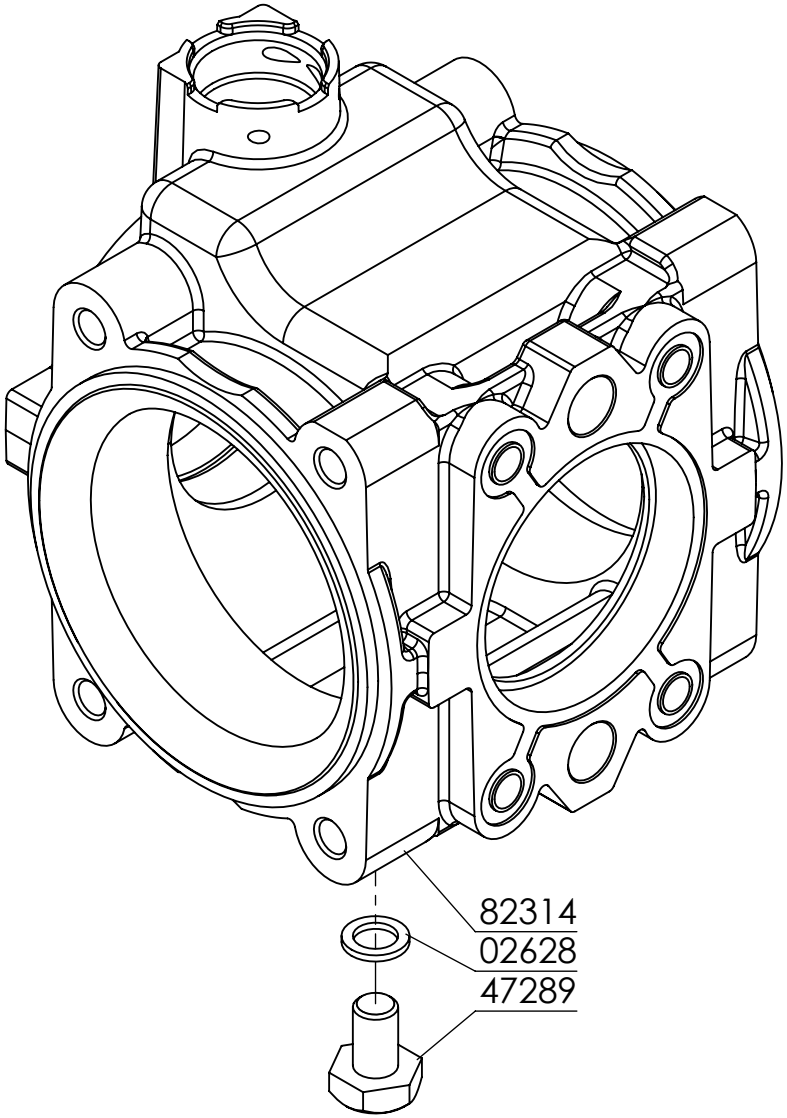

Gehäuse P260/P380/P500 kpl mit Ölablassschraube und Dichtscheibe

ET-82359

Status:	Version:	Änd.-Nr.:	Erstellt:	Serie:
	0	0448	16.11.11	12.12.11

www.altek-gmbh.de

83528ET

Ersatzteile/spare parts

Altek pump P500 DiaphragmD-LL

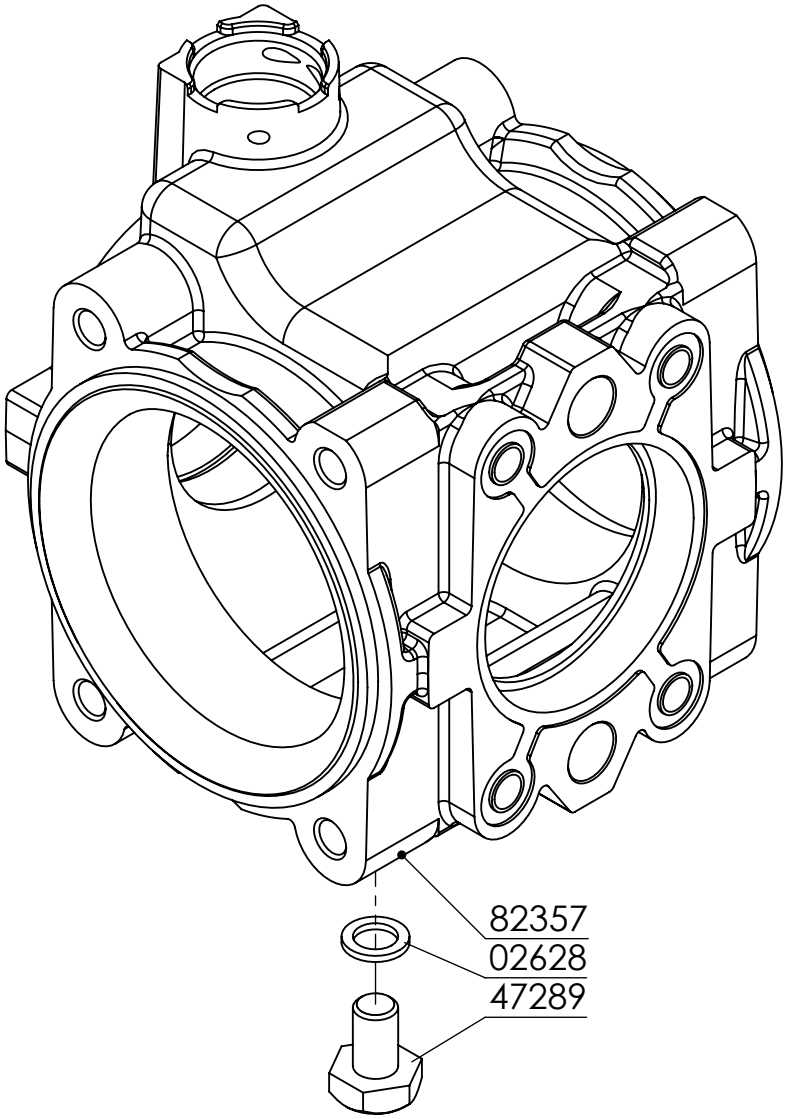

Gehäuse P260/P380/P500 kpl mit Spannhülse, Ölablassschraube, Dichtscheibe

ET-82358

Status:	Version:	Änd.-Nr.:	Erstellt:	Serie:
	0	0448	16.11.11	12.12.11

www.altek-gmbh.de

83528ET

Ersatzteile/spare parts

Altek pump P500 DiaphragmD-LL

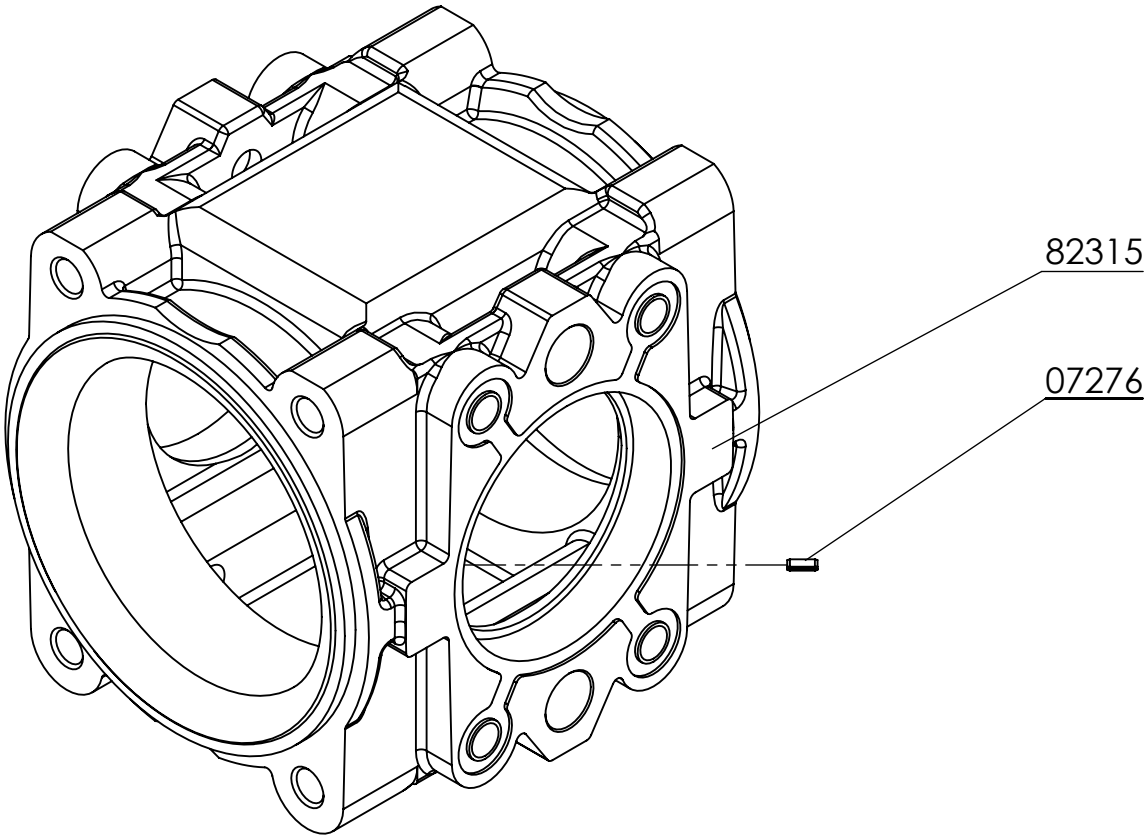

Gehäuse P380/P500 Mitte kpl mit Spannhülse

ET-82338

Status:	Version:	Änd.-Nr.:	Erstellt:	Serie:
	0	0448	16.11.11	12.12.11

www.altek-gmbh.de

83528ET

Ersatzteile/spare parts

Altek pump P500 DiaphragmD-LL

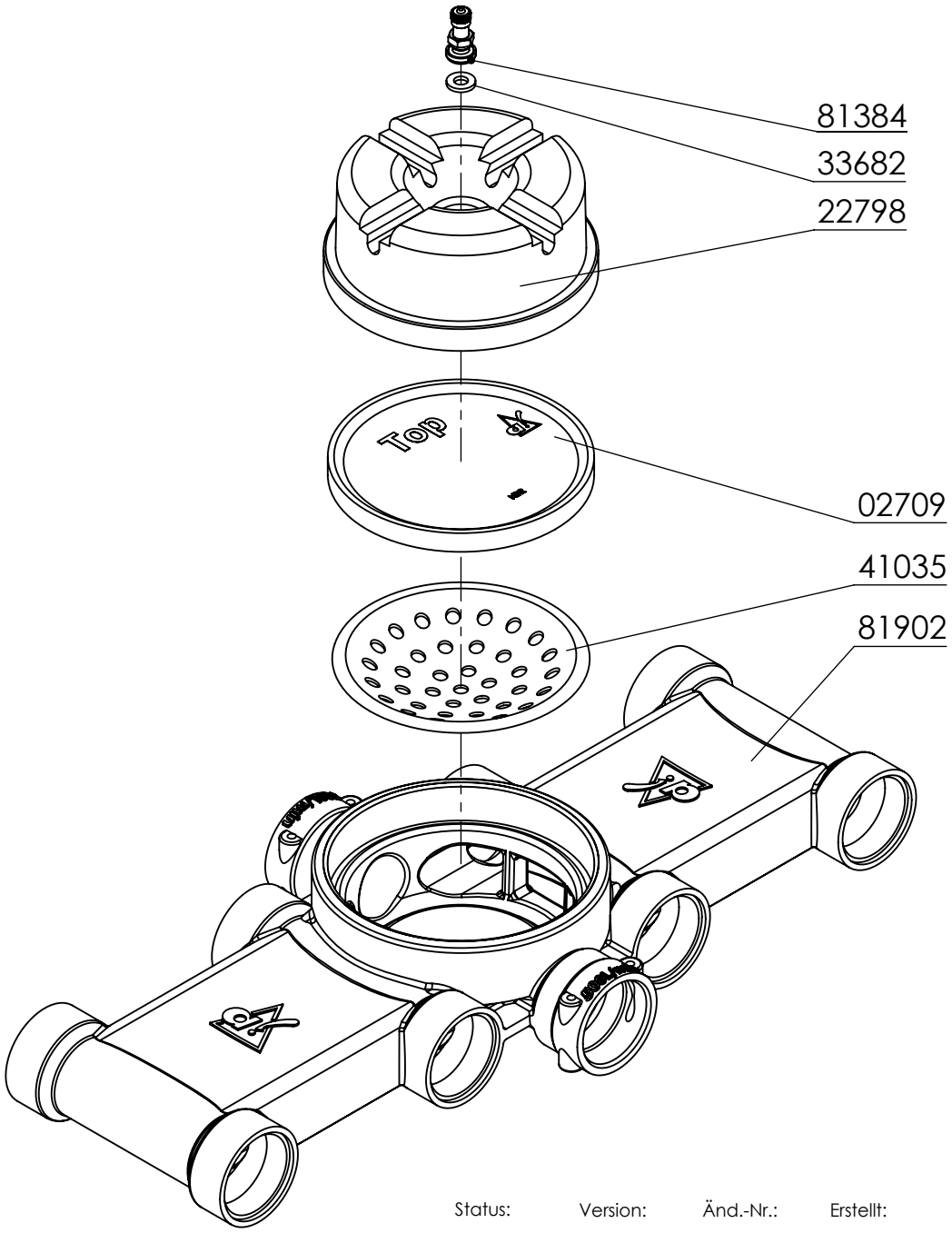

Druckspeicher P500 kpl

ET-81907

Status:	Version:	Änd.-Nr.:	Erstellt:	Serie:
	0	0448	16.11.11	12.12.11

www.altek-gmbh.de

83528ET

Ersatzteile/spare parts

Altek pump P500 DiaphragmD-LL

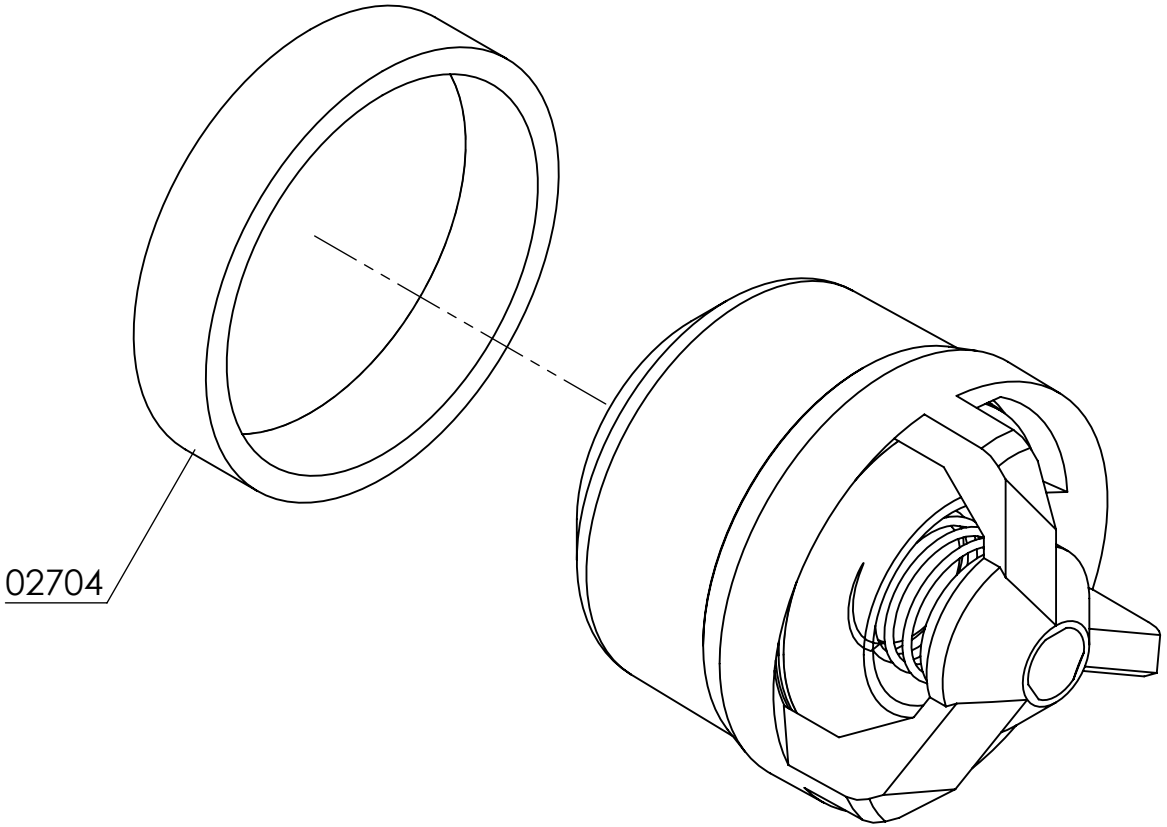

Ventil N kpl

ET-02714

Status:	Version:	Änd.-Nr.:	Erstellt:	Serie:
	0	0448	16.11.11	12.12.11

www.altek-gmbh.de

83528ET

Ersatzteile/spare parts

Altek pump P500 DiaphragmD-LL

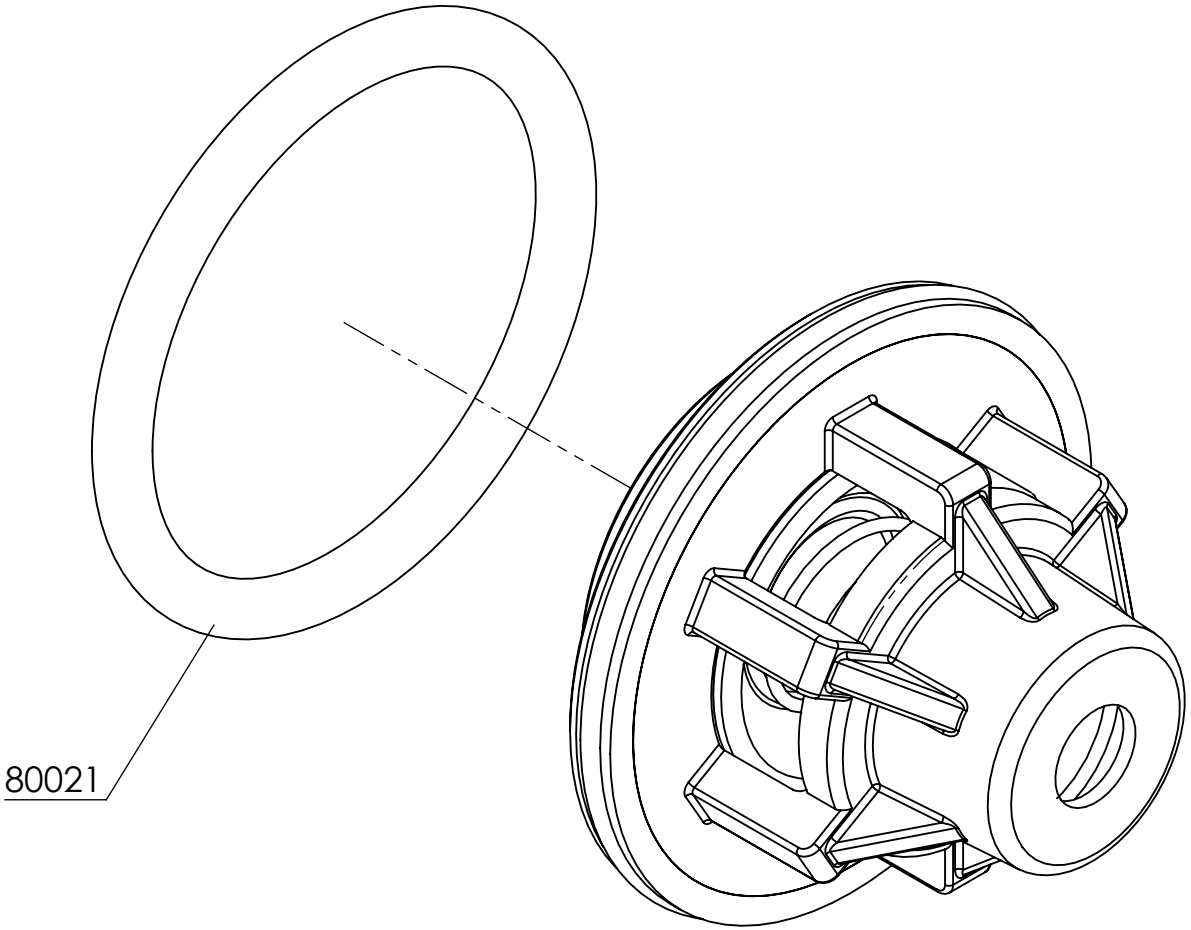

Ventil S kpl

ET-80076

Status:	Version:	Änd.-Nr.:	Erstellt:	Serie:
	0	0448	16.11.11	12.12.11

www.altek-gmbh.de